POSTE DE CINTA EXTENSIBLE
HIERRO

Ref. PCEHNCA2

Poste separador de cinta extensible (retráctil) fabricado en hierro lacado negro. Resistente y de gran estabilidad de versión económica.

Ideal para gestionar de forma rápida y eficaz colas / filas de personas.

Las múltiples aplicaciones y su fácil uso lo convierten en un producto esencial en centros comerciales, multicines, museos, centros de exposiciones, aeropuertos, puertos, teatros, restaurantes, hoteles, conciertos, espectáculos, ...

Funciona mediante un sistema de rodamientos que suaviza el avance y la recogida de la cinta. Además de un enganche de 3 vías, permitiendo la llegada de 3 cintas o barras fijas a un solo poste.

Cinta retráctil de color azul de 3000 mm. de longitud.

ACABADO ESTÁNDAR:

Lacado negro . . . . . **Ref. PCEHNCA2**

MEDIDAS POSTE:

Diámetro: ø 70 mm.
Altura: 900 mm.
Diámetro base: 350 mm.
Peso: 9 Kg.

MEDIDAS CINTA:

Anchura: 50 mm.
Longitud: 3000 mm.

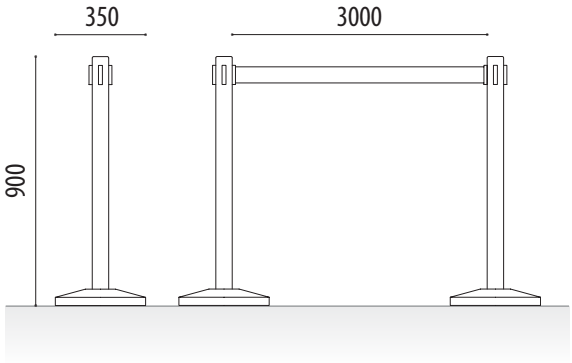

Cinta retráctil.

ADO, SA. se reserva el derecho a modificar las especificaciones de los productos sin previo aviso.

www.adosa.es 93 456 03 03 / 91 577 90 95 ado@adosa.es

POSTE DE CINTA EXTENSIBLE
ACERO INOXIDABLE

Ref. PCEAICA2

Poste separador de cinta extensible (retráctil) fabricado en acero inoxidable. Resistente y de gran estabilidad de versión económica.

Ideal para gestionar de forma rápida y eficaz colas / filas de personas.

Las múltiples aplicaciones y su fácil uso lo convierten en un producto esencial en centros comerciales, multicines, museos, centros de exposiciones, aeropuertos, puertos, teatros, restaurantes, hoteles, conciertos, espectáculos, ...

Funciona mediante un sistema de rodamientos que suaviza el avance y la recogida de la cinta. Además de un enganche de 3 vías, permitiendo la llegada de 3 cintas o barras fijas a un solo poste.

Cinta retráctil de color azul de 3000 mm. de longitud.

ACABADO ESTÁNDAR:

Acero inoxidable . . . . . **Ref. PCEAICA2**

MEDIDAS POSTE:

Diámetro: ø 70 mm.
Altura: 900 mm.
Diámetro base: 350 mm.
Peso: 8 Kg.

MEDIDAS CINTA:

Anchura: 50 mm.
Longitud: 3000 mm.

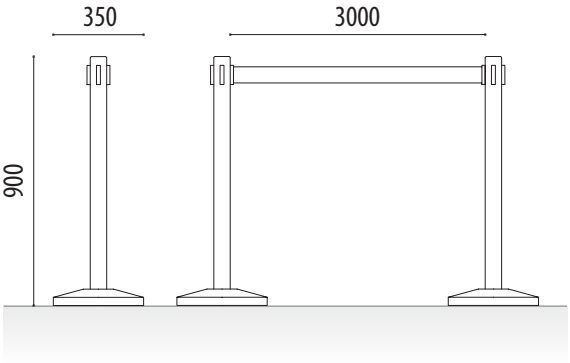

Cinta retráctil.

ADO, SA. se reserva el derecho a modificar las especificaciones de los productos sin previo aviso.

www.adosa.es 93 456 03 03 / 91 577 90 95 ado@adosa.es

SEPARADOR DE CINTA EXTENSIBLE PARA PARED

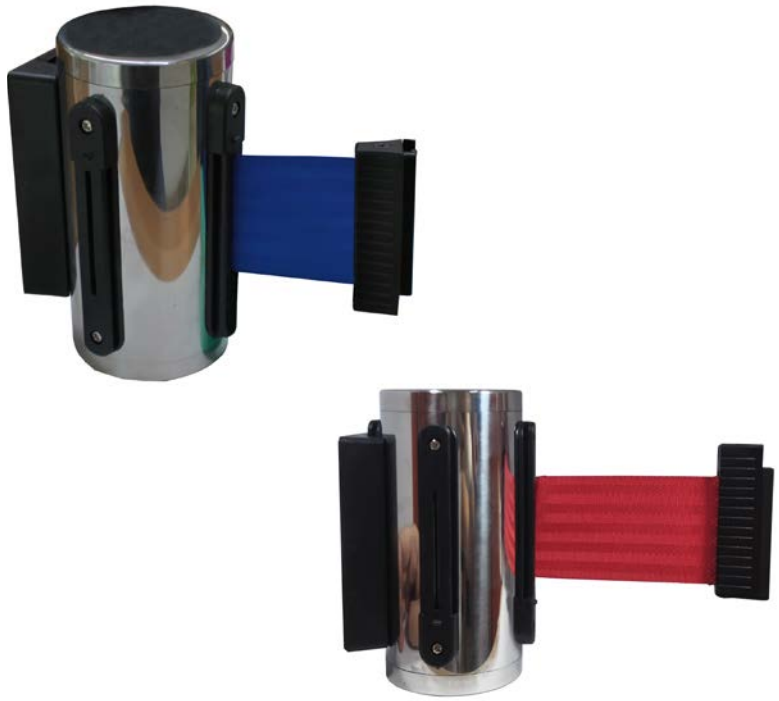

Ref. SCEPI Ref. SCEPIR

Separador de cinta extensible (retráctil) fabricado en acero inoxidable para colocar en pared.

Ideal para gestionar de forma rápida y eficaz colas / filas de personas.

Las múltiples aplicaciones y su fácil uso lo convierten en un producto esencial en centros comerciales, multicines, museos, centros de exposiciones, aeropuertos, puertos, teatros, restaurantes, hoteles, conciertos, espectáculos, ...

Funciona mediante un sistema de rodamientos que suaviza el avance y la recogida de la cinta.

Cinta retráctil de color azul de 2300 mm. de longitud.

ACABADO ESTÁNDAR:

Cinta azul ..... **Ref. SCEPI**

Cinta roja ..... **Ref. SCEPIR**

MEDIDAS POSTE:

Diámetro: ø 63 mm.
Altura: 130 mm.
Peso: 0,7 Kg.

MEDIDAS CINTA:

Anchura: 50 mm.
Longitud: 2300 mm.

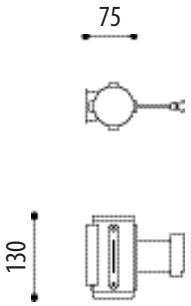

ADO, SA. se reserva el derecho a modificar las especificaciones de los productos sin previo aviso.

MÁS INFORMACIÓN EN: www.adosa.es | ado@adosa.es

Oficina, Fábrica y Almacén logístico: c/ Acer 37- 43 Pol. Ind. Les Guixeres - 08915 Badalona. - **Tel. 93 456 03 03** (8 lín.)
Oficina zona centro: Pso. Castellana, 141 Plt. 20 - Edificio Cuzco IV - 28046 Madrid. - **Tel. 91 577 90 95**
Exposición y Ventas: c/ Indústria 173 bajos - 08025 Barcelona. - **Tel. 93 456 03 02**
Almacén logístico: Camí del crist. Pol. ind. 2 parcela 5 - 08340 Vilassar de Mar. - **Tel. 93 395 79 17**