PAPELERA URBANA
SEMICIRCU PARED

Ref. PAPEHIERSEMIP

Papelera urbana modelo Semicircu de hierro para pared construida con chapa microperforada y tubos redondos con placa inferior para montar con tacos metálicos a pared.

ACABADOS ESTÁNDAR:
Lacado gris.....**Ref. PAPEHIERSEMIP**

OPCIONAL:
- Personalización con grabado de logo microperforado.

CENICERO LILLA:

CLILLALG01

CLILLAG01

CLILLA01

MEDIDAS:

Anchura: 230 mm.
Altura: 690 mm.
Longitud: 540 mm.
Capacidad: 33 litros.

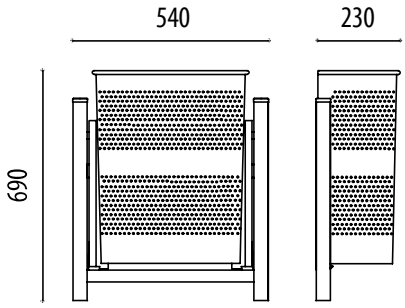

ADO, SA. se reserva el derecho a modificar las especificificaciones de los productos sin previo aviso.

MÁS INFORMACIÓN EN: www.adosa.es | ado@adosa.es
Oficina, Fábrica y Almacén logístico: c/ Acer 37-43 Pol. Ind. Les Guixeres - 08915 Badalona. - **Tel. 93 456 03 03** (8 lín.)
Oficina zona centro: Pso. Castellana, 141 Plt. 20 - Edificio Cuzco IV - 28046 Madrid. - **Tel. 91 577 90 95**
Almacén logístico: Camí del crist . Pol. ind. 2 parcela 5. 08340 Vilassar de Mar. **- Tel. 93 395 79 17**