PAPELERA URBANA

CIRCU *(HIERRO)*

Ref. PAPEHIER60L

Papelera urbana modelo Circu de hierro con cubeta de chapa microperforada con tres refuerzos en forma de aro, papelera que ofrece una mayor resistencia al vandadismo que el modelo anterior, tubos redondos con placa inferior para montar con tacos metálicos al suelo. Acabado lacado gris.

Sistema de vaciado basculante.

ACABADOS ESTÁNDAR:

Lacado gris..... **Ref. PAPEHIER60L**
Imitación corten ..... **Ref. PAPEHIER60LIC**

OPCIONAL:

- Personalización con grabado de logo microperforado.
- Aro interior de acero inoxidable para fijar las bolsas de basura. **Ref. AIP360**
- Tornillería taco del 11. **Ref. T11L**

MEDIDAS:

Diámetro: ø 380 mm.
Altura total: 860 mm.
Capacidad: 49 litros.

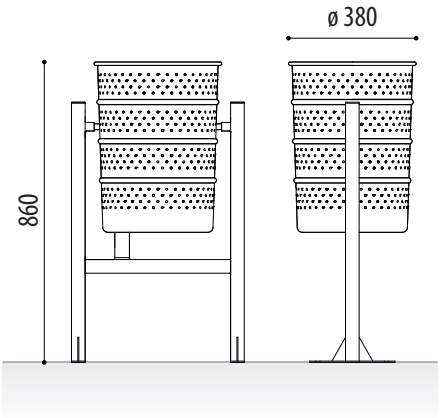

CENICERO LILLA:

CLILLALG01

CLILLA01

Aro sujeción bolsas.

ADO, SA. se reserva el derecho a modificar las especificaciones de los productos sin previo aviso.

PAPELERA URBANA

CIRCU GRANDE *(HIERRO)*

Ref. PAPEHIER70L

Papelera urbana modelo Circu de hierro de grandes dimensiones construida con chapa microperforada y tubos redondos con placa inferior para montar con tacos metálicos al suelo.

Sistema de vaciado basculante.

ACABADOS ESTÁNDAR:
Lacado gris..... **Ref. PAPEHIER70L**

OPCIONAL:
- Personalización con grabado de logo microperforado.
- Tornillería taco del 11. **Ref. T11L**

CENICERO LILLA:

CLILLALG01

CLILLA01

MEDIDAS:

Diámetro: ø 430 mm.
Altura total: 860 mm.
Capacidad: 70 litros.

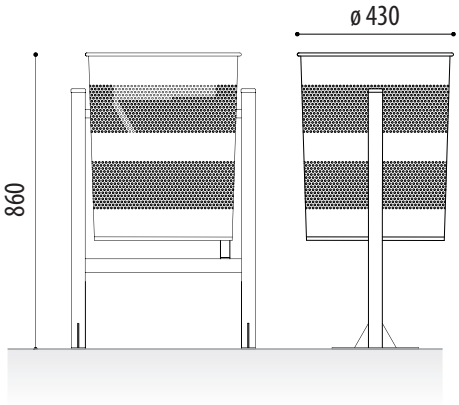

ADO, SA. se reserva el derecho a modificar las especificaciones de los productos sin previo aviso.

www.adosa.es 93 456 03 03 / 91 577 90 95 ado@adosa.es

PAPELERA URBANA

CIRCU *(ACERO INOXIDABLE)*

Ref. PAPEINOX60L

Papelera urbana modelo Circu de acero inoxidable construida con chapa microperforada y tubos redondos con placa inferior para montar con tacos metálicos al suelo.

Sistema de vaciado basculante.

ACABADOS ESTÁNDAR:
Acero inoxidable . . . . . **Ref. PAPEINOX60L**

OPCIONAL:
- Personalización con grabado de logo microperforado.
- Aro interior de acero inoxidable para fijar las bolsas de basura. **Ref. AIP360**
- Papelera doble en acero inoxidable. **Ref. PAPEINOX60LD**
- Tornillería taco del 11. **Ref. T11L**

MEDIDAS:

Diámetro: ø 380 mm.
Altura vista / total: 860 mm.
Capacidad: 49 litros.

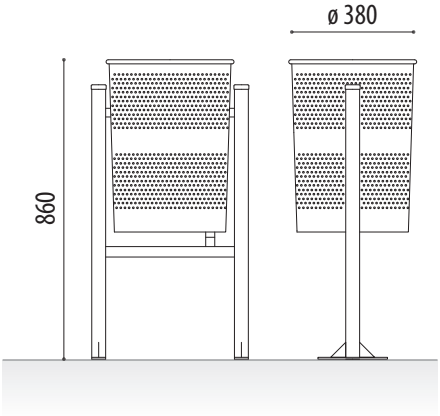

CENICERO LILLA:

CLILLALG01

CLILLA01

Aro sujeción bolsas.

ADO, SA. se reserva el derecho a modificar las especificificaciones de los productos sin previo aviso.

MÁS INFORMACIÓN EN: www.adosa.es | ado@adosa.es

Oficina, Fábrica y Almacén logístico: c/ Acer 37-43 Pol. Ind. Les Guixeres - 08915 Badalona. - **Tel. 93 456 03 03** (8 lín.)
Oficina zona centro: Pso. Castellana, 141 Plt. 20 - Edificio Cuzco IV - 28046 Madrid. - **Tel. 91 577 90 95**
Almacén logístico: Camí del crist . Pol. ind. 2 parcela 5. 08340 Vilassar de Mar. **- Tel. 93 395 79 17**