FUENTE URBANA
DOGI

Posibilidad de registro frontal en acero inoxidable con logo identificativo.

Fuente urbana modelo Dogi en hierro zincado más lacado al horno para una mayor resistencia a la corrosión. Grifos independientes tipo pulsador, permitiendo el uso para personas y animales.

Bebedero en acero inoxidable para el uso de animales con agujero en la parte central para evitar el agua estancada y con palanca lateral para inclinar el bebedero.

ACABADOS ESTÁNDAR:

Oxirón gris ..... **Ref. FDOGIG02**

Ventajas:

- Tornillos de seguridad antivandálicos para impedir robos de los accesorios de la fuente (grifo, placa sujeción grifo...).

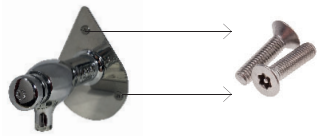

Tornillos de seguridad antivandálicos

- Acabado zincado más lacado al horno para una mayor resistencia a la corrosión.
- Grifo y placa de fijación de grifo intercambiables con otros de nuestros modelos de fuentes (Gota, Square, Drop, Prisma Dogi, Puppy, Fox, Pug, Dingo, Cor), reduciendo así el estocaje para el mantenimiento de las fuentes.
- Bebedero abatible de acero inoxidable en la parte inferior.
- Ver diferentes opciones para más posibles ventajas sobre nuestras fuentes.

Opcional:

- Registro frontal ó trasero para acceso a posibles reparaciones. Personalizable en acero inoxidable con logo ó texto identificativo del ayuntamiento.

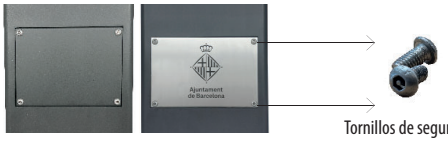

Registro en hierro ó en acero inoxidable con personalización.

Tornillos de seguridad antivandalicos.

- Personalización con logo o escudo del ayuntamiento.

ADO, SA. se reserva el derecho a modificar las especificificaciones de los productos sin previo aviso.

FUENTE URBANA

DOGI

MEDIDAS:

Anchura: 150x150 mm.
Altura: 1000 mm.
Placa inferior: 250x250 mm.

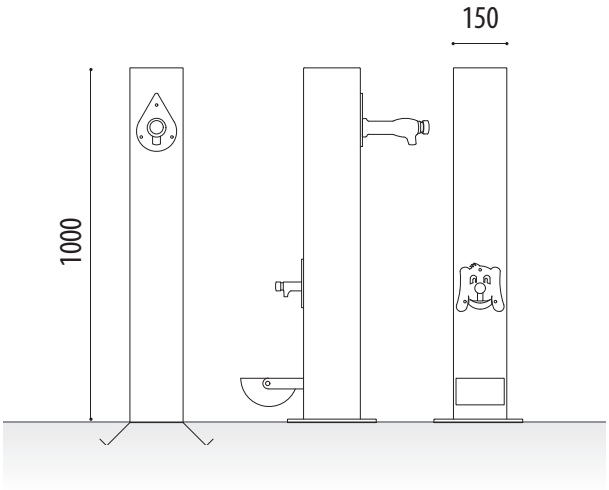

REJILLAS (OPCIONAL):

Gran variedad de rejillas a elegir, también atornillables al suelo con tornilleria de seguridad (evitando así el robo de estas).

REF. RFH01

REF. RFI01

REF. RFICP

ADO, SA. se reserva el derecho a modificar las especificificaciones de los productos sin previo aviso.

MÁS INFORMACIÓN EN: www.adosa.es | ado@adosa.es

Oficina, Fábrica y Almacén logístico: c/ Acer 37-43 Pol. Ind. Les Guixeres - 08915 Badalona. - **Tel. 93 456 03 03** (8 lín.)
Oficina zona centro: Pso. Castellana, 141 Plt. 20 - Edificio Cuzco IV - 28046 Madrid. - **Tel. 91 577 90 95**
Almacén logístico: Camí del crist . Pol. ind. 2 parcela 5. 08340 Vilassar de Mar. - **Tel. 93 395 79 17**