FUENTE URBANA CANINE

Ref. FCANINE01

Fuente urbana modelo Canine en hierro lacado al horno para una mayor resistencia a la corrosión. Pulsador superior y grifo inferior para llenado de bebedero.

Bebedero en acero inoxidable para el uso de animales con agujero en la parte central para evitar el agua estancada y con palanca lateral para inclinar el bebedero.

ACABADOS ESTÁNDAR:

Oxirón gris . . . . . .**Ref. FCANINE01**

Ventajas:

- Tornillos de seguridad antivandálicos para impedir robos de los accesorios de la fuente (grifo, placa sujección grifo...).
- Acabado zincado más lacado al horno para una mayor resistencia a la corrosión.
- Bebedero abatible de acero inoxidable en la parte inferior.
- Ver diferentes opciones para más posibles ventajas sobre nuestras fuentes.

Opcional:

- Registro frontal ó trasero para acceso a posibles reparaciones. Personalizable en acero inoxidable con logo ó texto identificativo del ayuntamiento.

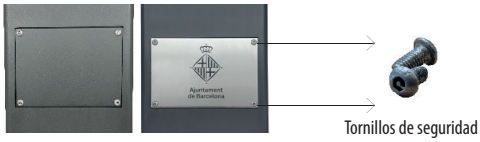

Registro en hierro ó en acero inoxidable con personalización.

Tornillos de seguridad antivandalicos.

- Personalización con logo o escudo del ayuntamiento.

ADO, SA. se reserva el derecho a modificar las especificificaciones de los productos sin previo aviso.

FUENTE URBANA CANINE

MEDIDAS:

Anchura: 150x150 mm.
Altura: 1000 mm.
Placa inferior: 250x250 mm.

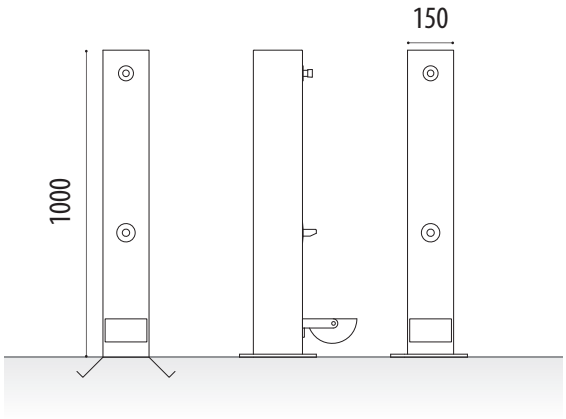

REJILLAS (OPCIONAL):

Gran variedad de rejillas a elegir, también atornillables al suelo con tornilleria de seguridad (evitando así el robo de estas).

REF. RFH01

REF. RFI01

REF. RFICP

ADO, SA. se reserva el derecho a modificar las especificificaciones de los productos sin previo aviso.

MÁS INFORMACIÓN EN: www.adosa.es | ado@adosa.es

Oficina, Fábrica y Almacén logístico: c/ Acer 37-43 Pol. Ind. Les Guixeres - 08915 Badalona. - **Tel. 93 456 03 03** (8 lín.)
Oficina zona centro: Pso. Castellana, 141 Plt. 20 - Edificio Cuzco IV - 28046 Madrid. - **Tel. 91 577 90 95**
Almacén logístico: Camí del crist . Pol. ind. 2 parcela 5. 08340 Vilassar de Mar. **- Tel. 93 395 79 17**