BANCO URBANO
TEATRO

Ref. BTEATROC01

Banco urbano modelo Teatro compuesto por 4 listones de madera tropical de 1800x110x35 mm.

Estructura construida a partir de chapa plegada de 3 mm.

Ideal para ayuntamientos, centros comerciales, colegios, plazas, calles, parques,...

ACABADOS ESTÁNDAR:

Oxirón gris ..... **Ref. BTEATROG01**
Corten..... **Ref. BTEATROC01**

OPCIONAL:

- Posibilidad de listones de madera sintética.
- Posibilidad de listones de hierro.
- Posibilidad de fabricar en imitación corten ó en otros colores.

MEDIDAS:

Anchura: 410 mm.
Altura vista / total: 655 mm.
Longitud: 1806 mm.

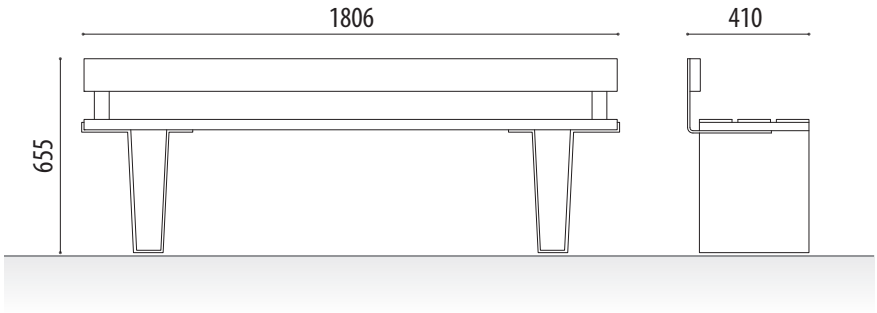

ADO, SA. se reserva el derecho a modificar las especificaciones de los productos sin previo aviso.

SILLA URBANA
TEATRO

Ref. STEATROC01

Silla urbana modelo Teatro compuesta por 4 listones de madera tropical de 600x110x35 mm.

Estructura construida a partir de chapa plegada de 3 mm.

Ideal para ayuntamientos, centros comerciales, colegios, plazas, calles, parques,...

ACABADOS ESTÁNDAR:

Oxirón gris ..... **Ref. STEATROG01**
Corten..... **Ref. STEATROC01**

OPCIONAL:

- Posibilidad de listones de madera sintética.
- Posibilidad de listones de hierro.
- Posibilidad de fabricar en imitación corten ó en otros colores.

MEDIDAS:

Anchura: 410 mm.
Altura vista / total: 655 mm.
Longitud: 606 mm.

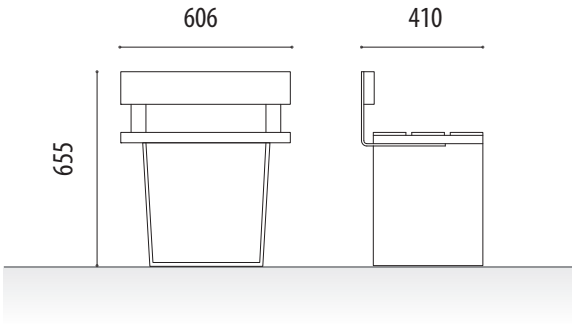

ADO, SA. se reserva el derecho a modificar las especificaciones de los productos sin previo aviso.

www.adosa.es 93 456 03 03 / 91 577 90 95 ado@adosa.es

BANQUETA URBANA
TEATRO

Ref. BTEATROC02

Banqueta urbana modelo Teatro compuesta por 3 listones de madera tropical de 1800x110x35 mm.

Estructura construida a partir de chapa plegada de 3 mm.

Ideal para ayuntamientos, centros comerciales, colegios, plazas, calles, parques,...

ACABADOS ESTÁNDAR:

Oxirón gris ..... **Ref. BTEATROG02**
Corten..... **Ref. BTEATROC01**

OPCIONAL:

- Posibilidad de listones de madera sintética.
- Posibilidad de listones de hierro.
- Posibilidad de fabricar en imitación corten ó en otros colores.

MEDIDAS:

Anchura: 370 mm.
Altura vista / total: 450 mm.
Longitud: 1806 mm.

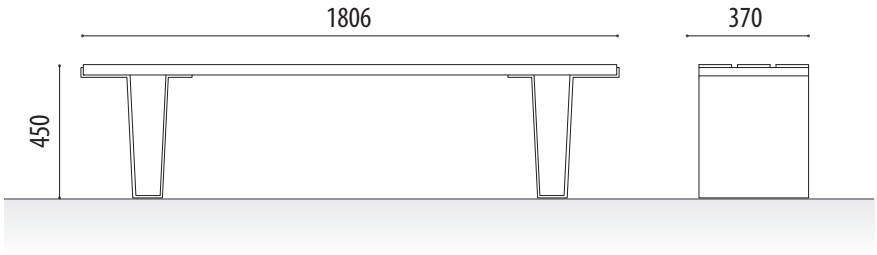

ADO, SA. se reserva el derecho a modificar las especificaciones de los productos sin previo aviso.

MÁS INFORMACIÓN EN: www.adosa.es | ado@adosa.es

Oficina, Fábrica y Almacén logístico: c/ Acer 37-43 Pol. Ind. Les Guixeres - 08915 Badalona. - **Tel. 93.456 03 03** (8 lín.)
Oficina zona centro: Pso. Castellana, 141 Plt. 20 - Edificio Cuzco IV - 28046 Madrid. - **Tel. 91 577 90 95**
Exposición y Ventas: c/ Indústria 173 bajos - 08025 Barcelona. - **Tel. 93 456 03 02**
Almacén logístico: Camí del crist . Pol. ind. 2 parcela 5. 08340 Vilassar de Mar. - **Tel. 93 395 79 17**